G HBED HJ

Pripojovacie hrdlo

Vlastnosti

Tvar tesnenia 1	Vnútorný kužeľ 60° + tvar E
Prípojka 1	Vonkajší závit BSP, valcový
Prípojka 2	Vonkajší závit UN/UNF
Tvar tesnenia 2	Vonkajší kužeľ 74°
Konštrukcia	Spojovacia vsuvka
Vyhotovenie	priame
Materiál	Oceľ
Povrchová ochrana	galvanický povlak



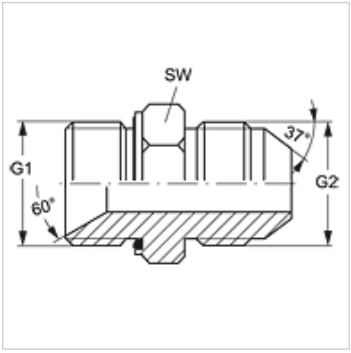

Výrobok

Označenie	G1	G2	SW (mm)
G HBED 12 HJ 14	G 3/4" -14	1,3/16" -12 UN	32
G HBED 20 HJ 12	G 1,1/4" -11	1.1/16" -12 UN	50

SW = Šírka kľúča

Varianty produktu

G HBED HJ VA	Pripojovacie hrdlo, Ušľachtilá oceľ

Náhradné diely

WD	Mäkké tesnenie pre nákrutky ED

Napriek čo najstarostlivejšej kontrole nemôžeme vylúčiť chyby a nepreberáme žiadnu záruku za zahrnuté údaje.