# GE H00R
Hrdlo k naskrutkovaniu

## Vlastnosti

| | |
|---|---|
| **Prípojka 1** | metrický vonkajší závit valcový |
| **Tvar tesnenia 1** | Vnútorný kužeľ 60° |
| **Prípojka 2** | Vonkajší závit BSP, valcový |
| **Tvar tesnenia 2** | Tvar A |
| **Konštrukcia** | Hrdlo k zaskrutkovaniu |
| **Vyhotovenie** | priame |
| **Materiál** | Oceľ |
| **Povrchová ochrana** | galvanický povlak |



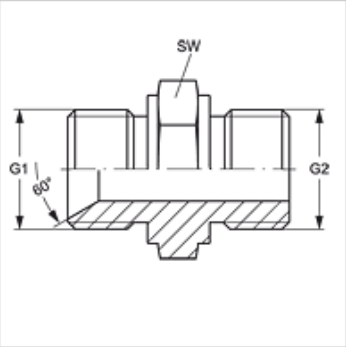


## Výrobok

| Označenie | G1 | G2 | SW (mm) |
|---|---|---|---|
| **GE H 06 R** | M 14 x 1,5 | G 1/4" -19 | 19 |
| **GE H 08 R 06** | M 16 x 1,5 | G 1/4" -19 | 22 |
| **GE H 08 R 10** | M 16 x 1,5 | G 3/8" -19 | 22 |
| **GE H 10 R** | M 18 x 1,5 | G 3/8" -19 | 24 |
| **GE H 10 R 13** | M 18 x 1,5 | G 1/2" -14 | 27 |
| **GE H 13 R** | M 22 x 1,5 | G 1/2" -14 | 27 |
| **GE H 13 R 20** | M 22 x 1,5 | G 3/4" -14 | 32 |
| **GE H 16 R 13** | M 26 x 1,5 | G 1/2" -14 | 27 |
| **GE H 16 R 20** | M 26 x 1,5 | G 3/4" -14 | 32 |
| **GE H 20 R** | M 30 x 1,5 | G 3/4" -14 | 32 |
| **GE H 20 R 25** | M 30 x 1,5 | G 1" -11 | 41 |
| **GE H 25 R** | M 38 x 1,5 | G 1" -11 | 41 |
| **GE H 32 R** | M 45 x 1,5 | G 1,1/4" -11 | 50 |
| **GE H 40 R** | M 52 x 1,5 | G 1,1/2" -11 | 55 |
| **GE H 50 R** | M 65 x 2 | G 2" -11 | 70 |
| **GE H 60 R** | M 78 x 2 | G 2,1/2" -11 | 85 |

SW = Šírka kľúča

## Varianty produktu

| | |
|---|---|
| **GE H00R VA** | Hrdlo k naskrutkovaniu, Ušľachtilá oceľ |

*Napriek čo najstarostlivejšej kontrole nemôžeme vylúčiť chyby a nepreberáme žiadnu záruku za zahrnuté údaje.*