# GE O HJOF VA

Hrdlo k naskrutkovaniu

## Vlastnosti

| | |
|---|---|
| **Prípojka 1** | Vonkajší závit UN/UNF |
| **Tvar tesnenia 1** | Tesnenie O-krúžkom na hrdle k naskrutkovaniu |
| **Prípojka 2** | Vonkajší závit ORFS |
| **Tvar tesnenia 2** | s plochým tesnením s O-krúžkom |
| **Konštrukcia** | Hrdlo k zaskrutkovaniu |
| **Vyhotovenie** | priame |
| **Materiál** | Ušľachtilá oceľ |



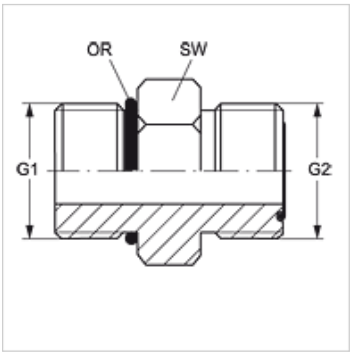


## Pokyny pre objednanie

NBR tesnenie

FPM (Viton) na vyžiadanie

## Výrobok

| Označenie | G1 | G2 | SW (mm) | OR1 | OR2 |
|---|---|---|---|---|---|
| **GE O 04 HJOF 06 VA** | 7/16" -20 UNF | 11/16" -16 UN | 19 | 8,92 x 1,83 | 9,25 x 1,78 |
| **GE O 06 HJOF VA** | 9/16" -18 UNF | 11/16" -16 UN | 19 | 11,89 x 1,98 | 9,25 x 1,78 |
| **GE O 08 HJOF 06 VA** | 3/4" -16 UNF | 11/16" -16 UN | 22 | 16,36 x 2,21 | 9,25 x 1,78 |
| **GE O 10 HJOF VA** | 7/8" -14 UNF | 1" -14 UNS | 27 | 19,18 x 2,46 | 15,60 x 1,78 |
| **GE O 12 HJOF VA** | 1.1/16" -12 UN | 1,3/16" -12 UN | 32 | 23,47 x 2,95 | 18,77 x 1,78 |
| **GE O 20 HJOF VA** | 1,5/8" -12 UN | 1.11/16" -12 UN | 46 | 37,47 x 3,00 | 29,87 x 1,78 |
| **GE O 16 HJOF VA** | 1,5/16" -12 UN | 1,7/16" -12 UN | 38 | 29,74 x 2,95 | 23,52 x 1,78 |
| **GE O 24 HJOF VA** | 1,7/8" -12 UN | 2" -12 UN | 55 | 43,69 x 3,00 | 37,82 x 1,78 |

SW = Šírka kľúča

## Varianty produktu

| | |
|---|---|
| **GE O HJOF** | Hrdlo k naskrutkovaniu, Oceľ |

*Napriek čo najstarostlivejšej kontrole nemôžeme vylúčiť chyby a nepreberáme žiadnu záruku za zahrnuté údaje.*