RKF STUETZRING

Oporný krúžok pre spojku pre rúrky

Vlastnosti

vhodné pre	Rúrková spojka, pevná polovica
Materiál	PVC



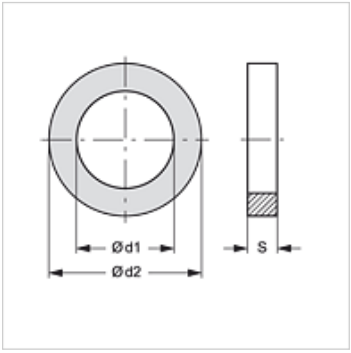

Výrobok

Označenie	Veľkosť	Ø d1 (mm)	Ø d2 (mm)	S (mm)
RKF STUETZRING 1	1	17,5	20,8	1,0
RKF STUETZRING 2	2	20,0	23,4	1,0
RKF STUETZRING 4	4	32,0	37,2	1,0

tvorí náhradný diel pre nasledujúce produkty

RKF HL / RKF HS	Spojka pre rúrky-pevná polovica

Napriek čo najstarostlivejšej kontrole nemôžeme vylúčiť chyby a nepreberáme žiadnu záruku za zahrnuté údaje.