RKL STUETZRING

Oporný krúžok pre spojku pre rúrky

HANSA-FLEX

Vlastnosti

vhodné pre	Rúrková spojka, voľná polovica
Materiál	PVC



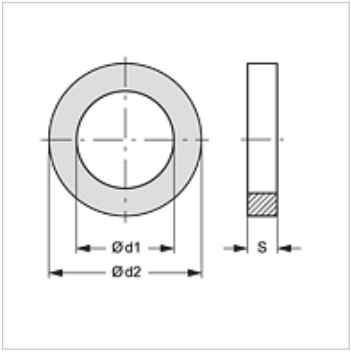

Výrobok

Označenie	Veľkosť	Ø d1 (mm)	Ø d2 (mm)	S (mm)
RKL STUETZRING 1	1	17,5	20,8	1,0
RKL STUETZRING 2	2	20,0	23,4	1,0
RKL STUETZRING 4	4	32,0	37,2	1,0

tvorí náhradný diel pre nasledujúce produkty

RKL HL / RKL HS	Spojka pre rúrky-voľná polovica

Napriek čo najstarostlivejšej kontrole nemôžeme vylúčiť chyby a nepreberáme žiadnu záruku za zahrnuté údaje.