SKF ORING
O-krúžok pre SKF

HANSA-FLEX

Vlastnosti

vhodné pre	Závitová spojka, pevná polovica
Materiál	NBR



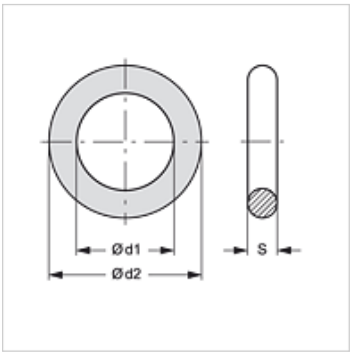

Výrobok

Označenie	Veľkosť	Ø d1 (mm)	Ø d2 (mm)	S (mm)
SKF ORING 1	1	12,5	16,5	2,0
SKF ORING 2	2	17,0	21,0	2,0
SKF ORING 3	3	22,0	28,0	3,0
SKF ORING 4	4	28,0	34,0	3,0
SKF ORING 5	5	35,0	40,0	2,5
SKF ORING 6	6	54,0	60,0	3,0

tvorí náhradný diel pre nasledujúce produkty

SKF HL / SKF HS	Závitová spojka, pevná polovica
SKFS HL / SKFS HS	Závitová spojka, pevná polovica
SKF IR	Závitová spojka, pevná polovica
SKF IM	Závitová spojka, pevná polovica
SKF HJ	Závitová spojka, pevná polovica
SKF SF6	Závitová spojka, pevná polovica

Napriek čo najstarostlivejšej kontrole nemôžeme vylúčiť chyby a nepreberáme žiadnu záruku za zahrnuté údaje.