SKF STUETZRING

Oporný krúžok pre SKF

Vlastnosti

vhodné pre	Závitová spojka, pevná polovica
Materiál	PVC



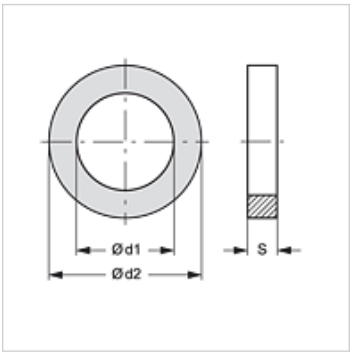

Výrobok

Označenie	Veľkosť	Ø d1 (mm)	Ø d2 (mm)	S (mm)
SKF STUETZRING 1	1	13,0	16,1	1,0
SKF STUETZRING 2	2	17,5	20,7	1,0
SKF STUETZRING 3	3	22,0	27,4	1,0
SKF STUETZRING 4	4	28,0	33,2	1,0
SKF STUETZRING 5	5	35,0	39,0	1,0
SKF STUETZRING 6	6	54,0	58,6	1,0

tvorí náhradný diel pre nasledujúce produkty

SKFS HL / SKFS HS	Závitová spojka, pevná polovica
SKF HL / SKF HS	Závitová spojka, pevná polovica
SKF IM	Závitová spojka, pevná polovica
SKF IR	Závitová spojka, pevná polovica
SKF HJ	Závitová spojka, pevná polovica
SKF SF6	Závitová spojka, pevná polovica

Napriek čo najstarostlivejšej kontrole nemôžeme vylúčiť chyby a nepreberáme žiadnu záruku za zahrnuté údaje.