SKF ZUB 11 RO

Oporný krúžok pre SKF...RO

Vlastnosti

vhodné pre	Závitová spojka, pevná polovica SKF...RO
Materiál	PVC



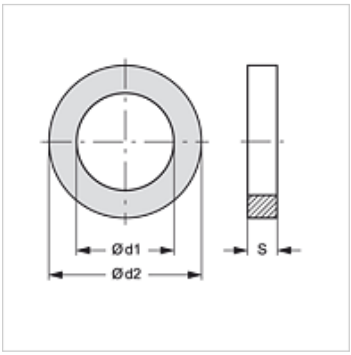

Výrobok

Označenie	DN*	Ø d1 (mm)	Ø d2 (mm)	S (mm)
SKF ZUB 11 RO 04	12	26,0	32,0	1,5
SKF ZUB 11 RO 05	19	28,0	34,0	1,5
SKF ZUB 11 RO 06	25	38,0	44,0	1,5
SKF ZUB 11 RO 07	31	46,5	56,0	2,0
SKF ZUB 11 RO 08	38	57,5	63,7	1,5
SKF ZUB 11 RO 09	51	74,5	83,5	2,0

DN = menovitý priemer, menovitá šírka

tvorí náhradný diel pre nasledujúce produkty

SKF IR RO	Závitová spojka, pevná polovica

Napriek čo najstarostlivejšej kontrole nemôžeme vylúčiť chyby a nepreberáme žiadnu záruku za zahrnuté údaje.