SKM STUETZRING AE

Oporný krúžok pre SKM...AE

Vlastnosti

vhodné pre	Násuvná spojka, hrdlo SKM...AE
Materiál	PVC



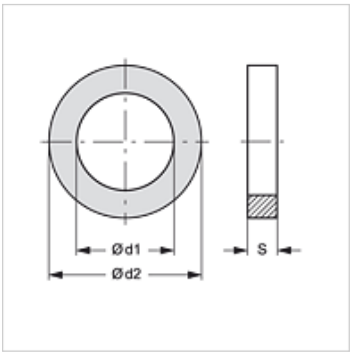

Výrobok

Označenie	Ø d1 (mm)	Ø d2 (mm)	S (mm)
SKM STUETZRING 3 AE	21,0	26,5	1,0

tvorí náhradný diel pre nasledujúce produkty

SKM IM AE	Násuvná spojka, hrdlo
SKM IN AE	Násuvná spojka, hrdlo
SKM IR AE	Násuvná spojka, hrdlo

Napriek čo najstarostlivejšej kontrole nemôžeme vylúčiť chyby a nepreberáme žiadnu záruku za zahrnuté údaje.