# PA 500 AOS 45 VA

Armatúra k nalisovaniu, DKOS uhol 45°

## Vlastnosti

| | |
|---|---|
| **Oblasť použitia** | Armatúra k nalisovaniu pre hadice HD 500 |
| **Prípojka 1** | metrický závit pre matice |
| **Tvar tesnenia 1** | Vonkajší kužeľ 24° s O-krúžkom |
| **Skratka** | DKOS |
| **Norma** | ISO 8434-1 |
| **Zapojenie** | s ochranou proti vytrhnutiu (Interlock) |
| **Rozsah dodávky** | Vsuvka k nalisovaniu + objímka k nalisovaniu |
| **Materiál** | Ušľachtilá oceľ |



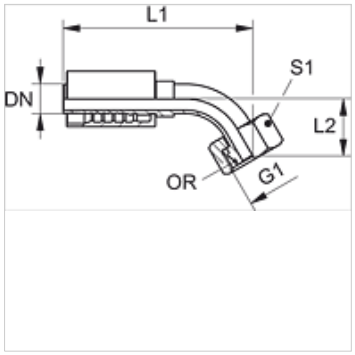


## Pokyny pre objednanie

NBR tesnenie
FPM (Viton) na vyžiadanie

## Výrobok

| Označenie | DN | Rozmer | Clo | G1 | pre vonkajší Ø rúrky (mm) | L2 (mm) | S1 | OR |
|---|---|---|---|---|---|---|---|---|
| **PA 520 AOS 16 45 VA** | 19 | 12 | 3/4" | M 30 x 2 | 20 | 45,0 | 36 | 17,5 x 2,5 |
| **PA 520 AOS 45 VA** | 19 | 12 | 3/4" | - | 25 | 40,0 | 46 | 22,0 x 2,5 |
| **PA 525 AOS 20 45 VA** | 25 | 16 | 1" | - | 25 | 52,0 | 46 | 22,0 x 2,5 |
| **PA 525 AOS 45 VA** | 25 | 16 | 1" | - | 30 | 43,0 | 50 | 27,0 x 2,5 |
| **PA 532 AOS 45 VA** | 31 | 20 | 1.1/4" | - | 38 | 52,0 | 60 | 33,0 x 2,5 |

## Varianty produktu

| | |
|---|---|
| **PA 500 AOS 45 A** | Armatúra k nalisovaniu, DKOS uhol 45°, Oceľ |

*Napriek čo najstarostlivejšej kontrole nemôžeme vylúčiť chyby a nepreberáme žiadnu záruku za zahrnuté údaje.*