PA 500 SF 90 VA

Armatúra k nalisovaniu, SFL uhol 90°

Vlastnosti

Oblasť použitia	Armatúra k nalisovaniu pre hadice HD 500
Prípojka 1	Prírubová prípojka SAE 3000 PSI
Tvar tesnenia 1	s plochým tesnením s O-krúžkom SF
Skratka	SFL
Norma	SAE J518 ISO 6162-1
Zapojenie	s ochranou proti vytrhnutiu (Interlock)
Rozsah dodávky	Vsuvka k nalisovaniu + objímka k nalisovaniu
Materiál	Ušľachtilá oceľ



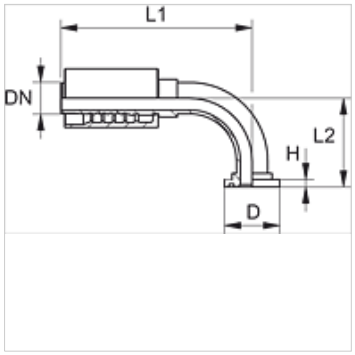

Pokyny pre objednanie

NBR tesnenie

FPM (Viton) na vyžiadanie

Výrobok

Označenie	DN	Rozmer	Clo	Veľkosť príruby	D: (mm)	V (mm)	L2 (mm)
PA 520 SF 90 VA	19	12	3/4"	3/4"	38,1	6,7	71,0
PA 520 SF 25 90 VA	19	12	3/4"	1"	44,5	8,0	71,0
PA 525 SF 90 VA	25	16	1"	1"	44,5	9,0	75,0
PA 525 SF 32 90 VA	25	16	1"	1.1/4"	50,8	8,0	88,0
PA 532 SF 90 VA	31	20	1.1/4"	1.1/4"	50,8	8,0	91,5
PA 532 SF 40 90 VA	31	20	1.1/4"	1.1/2"	60,3	8,0	95,0
PA 540 SF 90 VA	38	24	1.1/2"	1.1/2"	60,3	8,0	105,0
PA 540 SF 50 90 VA	38	24	1.1/2"	2"	71,4	9,5	121,0
PA 550 SF 90 VA	51	32	2"	2"	71,4	9,5	137,0

Varianty produktu

PA 500 SF 90 A	Armatúra k nalisovaniu, SFL uhol 90°, Oceľ

Napriek čo najstarostlivejšej kontrole nemôžeme vylúčiť chyby a nepreberáme žiadnu záruku za zahrnuté údaje.