ND AFL 90

Násuvná vsuvka, DKL, uhol 90°

Vlastnosti

Prípojka 1	metrický závit pre matice
Tvar tesnenia 1	24°/60° Universal sealing head
Skratka	DKL
Materiál	Oceľ
Povrchová ochrana	galvanický povlak



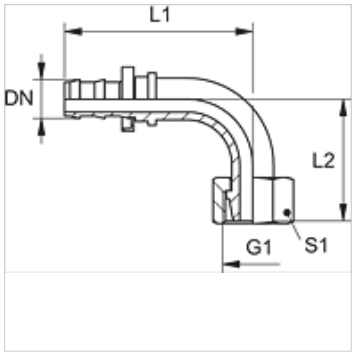

Poznámka

Nepoškodené vsuvky je možné použiť opakovane.

Výrobok

Označenie	DN	Rozmer	Clo	G1	pre vonkajší Ø rúrky (mm)	L1 (mm)	L2 (mm)	S1
ND 06 AFL 04 90	6	4	1/4"	M 12 x 1,5	6	42,0	29,0	14
ND 06 AFL 90	6	4	1/4"	M 14 x 1,5	8	42,0	29,0	17
ND 06 AFL 08 90	6	4	1/4"	M 16 x 1,5	10	42,0	29,0	19
ND 10 AFL 08 90	10	6	3/8"	M 16 x 1,5	10	49,0	33,0	19
ND 10 AFL 90	10	6	3/8"	M 18 x 1,5	12	49,0	34,0	22
ND 13 AFL 90	12	8	1/2"	M 22 x 1,5	15	60,0	39,0	27
ND 16 AFL 90	16	10	5/8"	M 26 x 1,5	18	74,0	43,0	32
ND 20 AFL 90	19	12	3/4"	M 30 x 2	22	88,0	50,0	36
ND 25 AFL 90	25	16	1"	M 36 x 2	28	99,0	70,0	41

Príslušenstvo

ND ASR GE, RO, BL	Dorazový krúžok pre násuvnú vsuvku

Napriek čo najstarostlivejšej kontrole nemôžeme vylúčiť chyby a nepreberáme žiadnu záruku za zahrnuté údaje.