PA 500 AOL 90 VA

Armatúra k nalisovaniu, DKOL uhol 90°

Vlastnosti

Oblasť použitia	Armatúra k nalisovaniu pre hadice HD 500
Prípojka 1	metrický závit pre matice
Tvar tesnenia 1	Vonkajší kužeľ 24° s O-krúžkom
Skratka	DKOL
Norma	ISO 8434-1
Zapojenie	s ochranou proti vytrhnutiu (Interlock)
Rozsah dodávky	Vsuvka k nalisovaniu + objímka k nalisovaniu
Materiál	Ušľachtilá oceľ



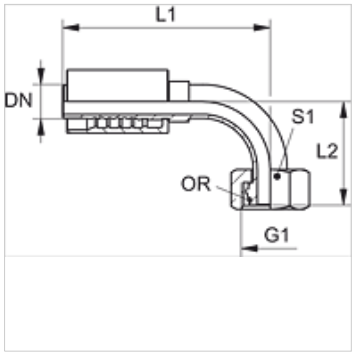

Pokyny pre objednanie

NBR tesnenie
FPM (Viton) na vyžiadanie

Výrobok

Označenie	DN	Rozmer	Clo	G1	pre vonkajší Ø rúrky (mm)	L2 (mm)	S1	OR
PA 520 AOL 90 VA	19	12	3/4"	M 30 x 2	22	58,0	36	20,0 x 2,0
PA 525 AOL 90 VA	25	16	1"	M 36 x 2	28	92,0	41	25,0 x 2,0
PA 532 AOL 90 VA	31	20	1.1/4"	M 45 x 2	35	98,0	50	30,0 x 2,5
PA 540 AOL 90 VA	38	24	1.1/2"	M 52 x 2	42	117,0	60	38,0 x 2,5

Varianty produktu

PA 500 AOL 90 A	Armatúra k nalisovaniu, DKOL uhol 90°, Oceľ

Napriek čo najstarostlivejšej kontrole nemôžeme vylúčiť chyby a nepreberáme žiadnu záruku za zahrnuté údaje.