PA 500 SF9 A

Armatúra k nalisovaniu, SFS-CAT

Vlastnosti

Oblasť použitia	Armatúra k nalisovaniu pre hadice HD 500
Prípojka 1	Prírubová prípojka SAE 6000 PSI
Tvar tesnenia 1	s plochým tesnením s O-krúžkom SF
Skratka	SFS-CAT
vhodné pre	Caterpillar
Zapojenie	s ochranou proti vytrhnutiu (Interlock)
Rozsah dodávky	Vsuvka k nalisovaniu + objímka k nalisovaniu
Materiál	Oceľ
Povrchová ochrana	galvanický povlak



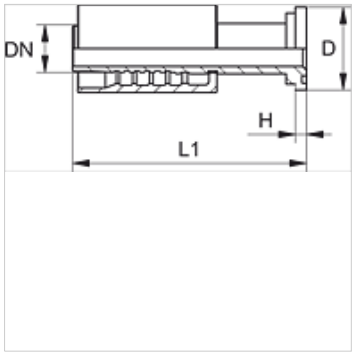

Výrobok

Označenie	DN	Rozmer	Clo	Veľkosť príruby	D: (mm)	V (mm)	L1 (mm)
PA 720 SF9	19	12	3/4"	3/4"	41,3	14,3	130,0
PA 720 SF9 25	19	12	3/4"	1"	47,6	14,6	133,5
PA 725 SF9 20	25	16	1"	3/4"	41,3	14,6	137,0
PA 725 SF9	25	16	1"	1"	47,6	14,6	150,0
PA 725 SF9 32	25	16	1"	1.1/4"	54,0	14,6	155,0
PA 532 SF9 25 A	31	20	1.1/4"	1"	47,6	14,6	150,0
PA 532 SF9 A	31	20	1.1/4"	1.1/4"	54,0	14,6	166,5
PA 532 SF9 40 A	31	20	1.1/4"	1.1/4"	63,5	14,6	168,5
PA 540 SF9 32 A	38	24	1.1/2"	1.1/4"	54,0	14,6	163,0
PA 540 SF9 A	38	24	1.1/2"	1.1/2"	63,5	14,6	185,0

Napriek čo najstarostlivejšej kontrole nemôžeme vylúčiť chyby a nepreberáme žiadnu záruku za zahrnuté údaje.