PA 600 SF

Armatúra k nalisovaniu, SFL

Vlastnosti

Oblasť použitia	Armatúra k nalisovaniu pre hadice HD 600
Prípojka 1	Prírubová prípojka SAE 3000 PSI
Tvar tesnenia 1	s plochým tesnením s O-krúžkom SF
Skratka	SFL
Norma	SAE J518 ISO 6162-1
Zapojenie	s ochranou proti vytrhnutiu (Interlock)
Rozsah dodávky	Vsuvka k nalisovaniu + objímka k nalisovaniu
Materiál	Oceľ
Povrchová ochrana	galvanický povlak



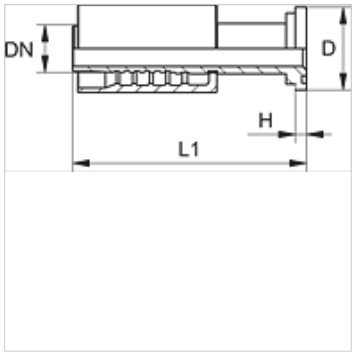

Výrobok

Označenie	DN	Rozmer	Clo	Veľkosť príruby	D: (mm)	V (mm)	L1 (mm)
PA 650 SF	51	32	2"	2"	71,4	9,6	183,5

Varianty produktu

PA 600 SF VA	Armatúra k nalisovaniu, SFL, Ušľachtilá oceľ

Napriek čo najstarostlivejšej kontrole nemôžeme vylúčiť chyby a nepreberáme žiadnu záruku za zahrnuté údaje.