PA 700 HN VA

Armatúra k nalisovaniu, AGN

Vlastnosti

Oblasť použitia	Armatúra k nalisovaniu pre hadice HD 700
Prípojka 1	Vonkajší závit NPT
Tvar tesnenia 1	Tesniaci závit, prídavný vnútorný kužeľ 60°.
Skratka	AGN
Zapojenie	s ochranou proti vytrhnutiu (Interlock)
Rozsah dodávky	Vsuvka k nalisovaniu + objímka k nalisovaniu
Materiál	Ušľachtilá oceľ



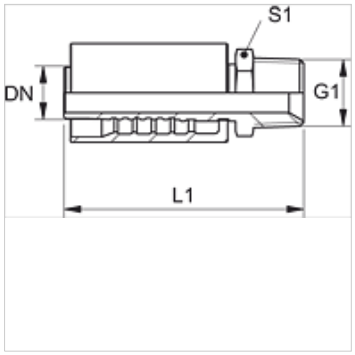

Výrobok

Označenie	DN	Rozmer	Clo	G1	S1
PA 725 HN VA	25	16	1"	1" -11,5 NPT	36
PA 732 HN VA	31	20	1.1/4"	1,1/4" -11,5 NPT	46
PA 740 HN VA	38	24	1.1/2"	1,1/2" -11,5 NPT	50

Varianty produktu

PA 700 HN	Armatúra k nalisovaniu, AGN, Oceľ

Napriek čo najstarostlivejšej kontrole nemôžeme vylúčiť chyby a nepreberáme žiadnu záruku za zahrnuté údaje.