SIN DES

Vsuvka k nalisovaniu, DES

Vlastnosti

Prípojka 1	metrický vnútorný závit valcový
vhodné pre	Rychlospojky pre naftu
Materiál	Oceľ
Povrchová ochrana	galvanický povlak

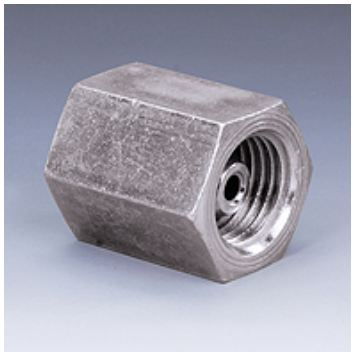

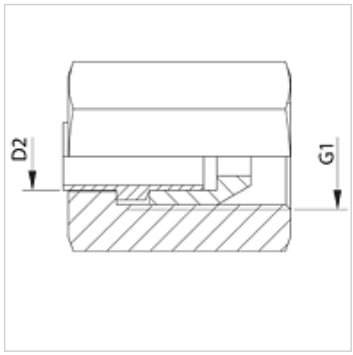

Výrobok

Označenie	G1	pre vonkajší Ø rúrky (mm)
SIN 12 DES	M 12 x 1,5	6
SIN 14 DES	M 14 x 1,5	6

Napriek čo najstarostlivejšej kontrole nemôžeme vylúčiť chyby a nepreberáme žiadnu záruku za zahrnuté údaje.