TR HL

Vsuvka k narážaniu, CEL

HANSA-FLEX

Vlastnosti

Prípojka 1	metrický vonkajší závit valcový
Tvar tesnenia 1	Vnútorný kužeľ 24°
Norma	ISO 8434-1
Materiál	Oceľ
Povrchová ochrana	galvanický povlak



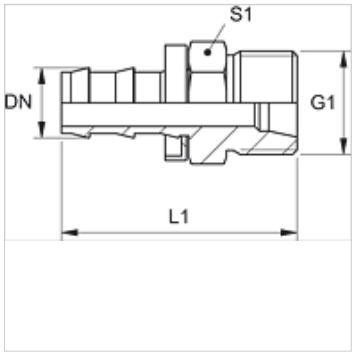

Výrobok

Označenie	DN	Rozmer	Clo	G1	pre vonkajší Ø rúrky (mm)	L1 (mm)
TR 04 HL	5	3	3/16"	M 12 x 1,5	6	30
TR 06 HL	6	4	1/4"	M 14 x 1,5	8	31
TR 08 HL 06	8	5	5/16"	M 14 x 1,5	8	38
TR 08 HL	8	5	5/16"	M 16 x 1,5	10	38
TR 10 HL 08	10	6	3/8"	M 16 x 1,5	10	38
TR 10 HL	10	6	3/8"	M 18 x 1,5	12	39
TR 13 HL	12	8	1/2"	M 22 x 1,5	15	52

Napriek čo najstarostlivejšej kontrole nemôžeme vylúčiť chyby a nepreberáme žiadnu záruku za zahrnuté údaje.