K HB
Prípojka, krížový tvar

Vlastnosti

vodorovný Prípojka 1 - 4	Vonkajší závit BSP, valcový
Tvar tesnenia 1 - 4	Vnútorný kužeľ 60°
Konštrukcia	Prípojka
Vyhotovenie	Tvar K
Materiál	Oceľ
Povrchová ochrana	galvanický povlak



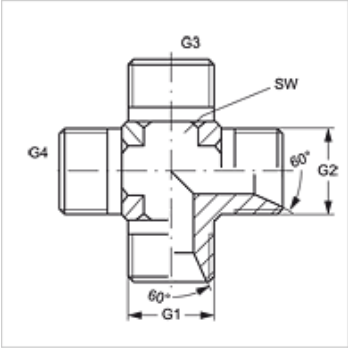

Výrobok

Označenie	G1 - G4	SW (mm)
K HB 02	G 1/8" -28	11
K HB 04	G 1/4" -19	14
K HB 06	G 3/8" -19	19
K HB 08	G 1/2" -14	22
K HB 10	G 5/8" -14	22
K HB 12	G 3/4" -14	27
K HB 16	G 1" -11	33
K HB 20	G 1,1/4" -11	41
K HB 24	G 1,1/2" -11	48
K HB 32	G 2" -11	64

SW = Šírka kľúča

Varianty produktu

K HB VA	Prípojka, krížový tvar, Ušľachtilá oceľ

Napriek čo najstarostlivejšej kontrole nemôžeme vylúčiť chyby a nepreberáme žiadnu záruku za zahrnuté údaje.