# L HMOK HJ

Hrdlo k naskrutkovaniu, tvar L

## Vlastnosti

| | |
|---|---|
| **Prípojka 1** | metrický vonkajší závit valcový |
| **Tvar tesnenia 1** | Závitové hrdlo s O-krúžkom a komorovým krúžkom |
| **Prípojka 2 + 3** | Vonkajší závit UN/UNF |
| **Tvar tesnenia 2 + 3** | Vonkajší kužeľ 74° |
| **Konštrukcia** | Hrdlo k zaskrutkovaniu, smerovo nastaviteľné |
| **Vyhotovenie** | Tvar L |
| **Materiál** | Oceľ |
| **Povrchová ochrana** | galvanický povlak |



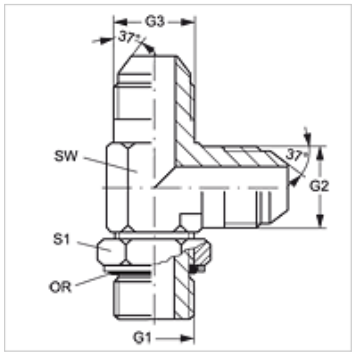


## Výrobok

| Označenie | G1 | G2 + G3 | SW (mm) | S1 | OR |
|---|---|---|---|---|---|
| **L HMOK 10 HJ 04** | M 10 x 1 | 7/16" -20 UNF | 11 | 13 | 8,00 x 1,50 |
| **L HMOK 10 HJ 05** | M 10 x 1 | 1/2" -20 UNF | 13 | 14 | 8,00 x 1,50 |
| **L HMOK 12 HJ 04** | M 12 x 1,5 | 7/16" -20 UNF | 17 | 14 | 9,25 x 1,78 |
| **L HMOK 12 HJ 05** | M 12 x 1,5 | 1/2" -20 UNF | 13 | 17 | 9,25 x 1,78 |
| **L HMOK 14 HJ 05** | M 14 x 1,5 | 1/2" -20 UNF | 14 | 17 | 10,82 x 1,78 |
| **L HMOK 14 HJ 06** | M 14 x 1,5 | 9/16" -18 UNF | 14 | 17 | 10,82 x 1,78 |
| **L HMOK 16 HJ 06** | M 16 x 1,5 | 9/16" -18 UNF | 19 | 17 | 13,46 x 2,08 |
| **L HMOK 16 HJ 08** | M 16 x 1,5 | 3/4" -16 UNF | 19 | 19 | 13,46 x 2,08 |
| **L HMOK 18 HJ 06** | M 18 x 1,5 | 9/16" -18 UNF | 19 | 17 | 15,54 x 2,62 |
| **L HMOK 18 HJ 08** | M 18 x 1,5 | 3/4" -16 UNF | 19 | 22 | 15,54 x 2,62 |
| **L HMOK 18 HJ 10** | M 18 x 1,5 | 7/8" -14 UNF | 22 | 24 | 15,54 x 2,62 |
| **L HMOK 22 HJ 10** | M 22 x 1,5 | 7/8" -14 UNF | 22 | 27 | 18,77 x 1,78 |
| **L HMOK 22 HJ 12** | M 22 x 1,5 | 1.1/16" -12 UN | 27 | 27 | 18,77 x 1,78 |
| **L HMOK 27 HJ 12** | M 27 x 2 | 1.1/16" -12 UN | 27 | 32 | 23,47 x 2,62 |
| **L HMOK 27 HJ 16** | M 27 x 2 | 1,5/16" -12 UN | 32 | 27 | 23,47 x 2,62 |
| **L HMOK 33 HJ 16** | M 33 x 2 | 1,5/16" -12 UN | 33 | 38 | 28,24 x 2,62 |
| **L HMOK 42 HJ 20** | M 42 x 2 | 1,5/8" -12 UN | 41 | 50 | 37,77 x 2,62 |
| **L HMOK 48 HJ 24** | M 48 x 2 | 1,7/8" -12 UN | 48 | 55 | 44,12 x 2,62 |

SW, S1, S2 = Šírka kľúča

## Náhradné diely

| | |
|---|---|
| **KAMMRING M** | Krúžok komory, metrický |

*Napriek čo najstarostlivejšej kontrole nemôžeme vylúčiť chyby a nepreberáme žiadnu záruku za zahrnuté údaje.*