T HB AB

Hrdlo k naskrutkovaniu, tvar T

Vlastnosti

Prípojka 1	Vonkajší závit BSP, valcový
Tvar tesnenia 1	Vnútorný kužeľ 60°
Prípojka 2 + 3	Závit pre matice BSP
Tvar tesnenia 2 + 3	Vonkajší kužeľ 60°
Konštrukcia	Hrdlo k zaskrutkovaniu
Vyhotovenie	Tvar T
Materiál	Oceľ
Povrchová ochrana	galvanický povlak



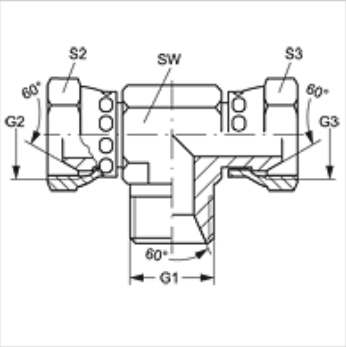

Výrobok

Označenie	G1	G2 + G3	SW (mm)	S2 + S3
T HB 04 AB	G 1/4" -19	G 1/4" -19	14	19
T HB 06 AB	G 3/8" -19	G 3/8" -19	19	22
T HB 08 AB	G 1/2" -14	G 1/2" -14	22	27
T HB 12 AB	G 3/4" -14	G 3/4" -14	27	32
T HB 16 AB	G 1" -11	G 1" -11	33	41

SW, S1, S2 = Šírka kľúča

Napriek čo najstarostlivejšej kontrole nemôžeme vylúčiť chyby a nepreberáme žiadnu záruku za zahrnuté údaje.