SNK 45 KA R

Kužeľová mazacia hlavica, šesťhranná, uhol 45°

Vlastnosti

Prípojka 1	Vonkajší závit kužeľový BSPT
Tvar tesnenia 1	tesniaci závit
Prípojka 2	Mazacia hlavica
Konštrukcia	Kužeľová mazacia hlavica
Konštrukcia, doplnok	hranaté vyhotovenie
Vyhotovenie	Uhol 45°
Norma	DIN 71412
Materiál	Oceľ
Povrchová ochrana	galvanický povlak



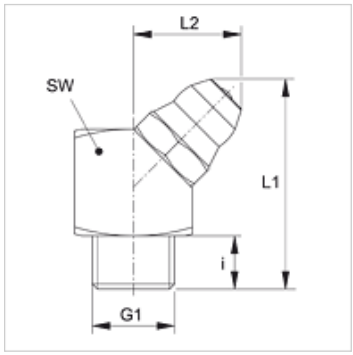

Výrobok

Označenie	G1	i (mm)	L1 (mm)	L2 (mm)	SW (mm)
SNK 45 KA R1/8	R 1/8" K	5,5	20,5	11	11

Napriek čo najstarostlivejšej kontrole nemôžeme vylúčiť chyby a nepreberáme žiadnu záruku za zahrnuté údaje.