HK 2P ISRA

Zubové čerpadlo veľkosť 2 ISRA

Vlastnosti

Rozstupová kružnica, tlaková strana	35 / M6
Rozstupová kružnica, sacia strana	40 / M6
Materiál	Plášť: Hliník Čelná príruba, koncové veko: Hliník



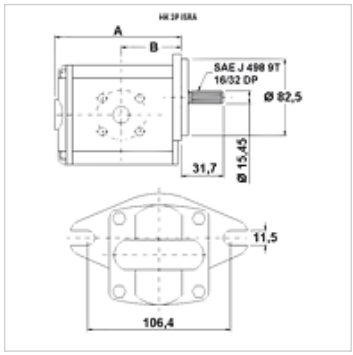

Popis

Čerpadlo SAE A – šablóna otvorov 106,4 – Ø 82,5 – ozubený hriadeľ SAE J 498 – prírubová prípojka

Pokyny pre objednanie

Ďalšie verzie čerpadla sa dodávajú na vyžiadanie

Výrobok

Označenie	VFU (cc)	p1 max. (bar)	p2 max. (bar)	p3 max. (bar)	A: (mm)	B (mm)	Smer otáčania	Otáčky min. (rpm)	Otáčky max. (rpm)	Hmotnosť (kg)
HK 2P 41 51 ISRA	4,2	260	280	300	88	39,4	ľavotočivé	700	3500	2,28
HK 2P 41 52 ISRA	4,2	260	280	300	88	39,4	pravotočivé	700	3500	2,28
HK 2P 43 51 ISRA	6,0	260	280	300	91	47,4	ľavotočivé	700	3500	2,38
HK 2P 43 52 ISRA	6,0	260	280	300	91	47,4	pravotočivé	700	3500	2,38
HK 2P 45 51 ISRA	8,4	260	280	300	95	49,1	ľavotočivé	700	3500	2,48
HK 2P 45 52 ISRA	8,4	260	280	300	95	49,1	pravotočivé	700	3500	2,48
HK 2P 47 51 ISRA	10,8	260	280	300	99	45,8	ľavotočivé	700	3500	2,58
HK 2P 47 52 ISRA	10,8	260	280	300	99	45,8	pravotočivé	700	3500	2,58
HK 2P 49 51 ISRA	14,4	250	270	290	105	45,8	ľavotočivé	700	3500	2,78
HK 2P 49 52 ISRA	14,4	250	270	290	105	45,8	pravotočivé	700	3500	2,78
HK 2P 51 51 ISRA	16,8	230	250	270	109	45,8	ľavotočivé	700	3500	2,88
HK 2P 51 52 ISRA	16,8	230	250	270	109	45,8	pravotočivé	700	3500	2,88
HK 2P 53 51 ISRA	19,2	210	230	250	113	45,8	ľavotočivé	700	3000	2,98
HK 2P 53 52 ISRA	19,2	210	230	250	113	45,8	pravotočivé	700	3000	2,98
HK 2P 55 51 ISRA	22,8	200	220	240	119	53,3	ľavotočivé	700	3000	3,13
HK 2P 55 52 ISRA	22,8	200	220	240	119	53,3	pravotočivé	700	3000	3,13

VFU = Prepravovaný objem na otáčku – p1 = Trvalý tlak – p2 = Prevádzkový tlak – p3 = Maximálny tlak

Príslušenstvo

GF LK	Pripojenie čerpadla, (4 otvory)
GF LK M	Pripojenie čerpadla, (4 otvory)
W VA W90	Nákrutka, uhol 90°

Napriek čo najstarostlivejšej kontrole nemôžeme vylúčiť chyby a nepreberáme žiadnu záruku za zahrnuté údaje.