# HK CDA

Matica pre zabezpečenie piestu, samoistiaca

## Vlastnosti

**Materiál** Oceľ

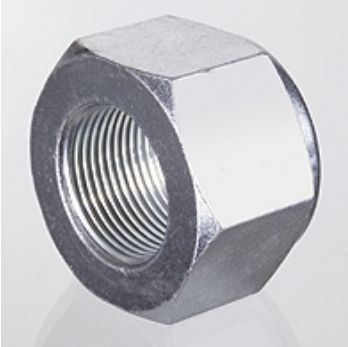

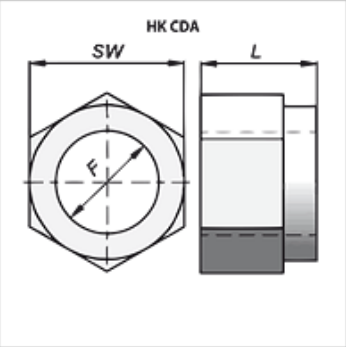


## Výrobok

| Označenie | F | D (mm) | SW (mm) | Hmotnosť (kg) |
|---|---|---|---|---|
| **HK CDA 000 1415** | M 14x1,5 | 16 | 22 | 0,03 |
| **HK CDA 000 2015** | M 20x1,5 | 23 | 30 | 0,07 |
| **HK CDA 000 2420** | M 24x2 | 27 | 36 | 0,13 |
| **HK CDA 000 2720** | M 27x2 | 30 | 41 | 0,18 |
| **HK CDA 000 3320** | M 33x2 | 35 | 50 | 0,31 |
| **HK CDA 000 3930** | M 39x3 | 42 | 60 | 0,56 |
| **HK CDA 000 4830** | M 48x3 | 49 | 75 | 1,00 |

*Napriek čo najstarostlivejšej kontrole nemôžeme vylúčiť chyby a nepreberáme žiadnu záruku za zahrnuté údaje.*