# HK CFVP

Dno valca s vtokom oleja

HANSA-FLEX

## Vlastnosti

| | |
|---|---|
| **Materiál** | Oceľ S355J0 (Fe510C) |

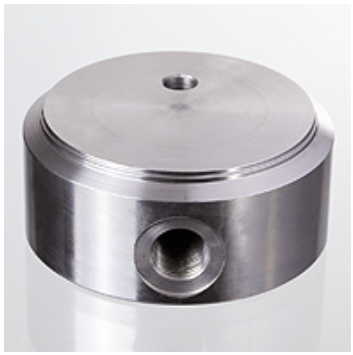

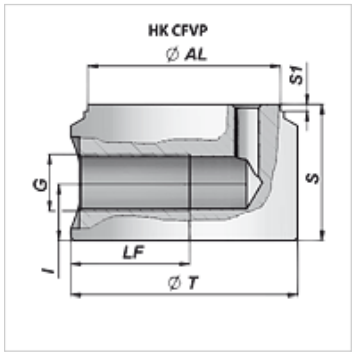


## Výrobok

| Označenie | Ø AL (mm) | Ø T (mm) | G | I (mm) | LF (mm) | S (mm) | S1 (mm) | Hmotnosť (kg) |
|---|---|---|---|---|---|---|---|---|
| **HK CFVP 040 050 04** | 40 | 50 | G 1/4" | 17,0 | 30 | 40 | 2 | 0,54 |
| **HK CFVP 050 060 06** | 50 | 60 | G 3/8" | 17,0 | 35 | 40 | 2 | 0,77 |
| **HK CFVP 060 070 06** | 60 | 70 | G 3/8" | 17,0 | 35 | 40 | 2 | 1,10 |
| **HK CFVP 063 073 06** | 63 | 73 | G 3/8" | 17,0 | 35 | 40 | 2 | 1,17 |
| **HK CFVP 070 080 06** | 70 | 80 | G 3/8" | 17,0 | 35 | 40 | 2 | 1,41 |
| **HK CFVP 080 095 08** | 80 | 95 | G 1/2” | 20,0 | 45 | 50 | 2 | 2,49 |
| **HK CFVP 090 105 08** | 90 | 105 | G 1/2” | 20,0 | 45 | 50 | 2 | 3,11 |
| **HK CFVP 100 115 08** | 100 | 115 | G 1/2” | 20,0 | 45 | 50 | 2 | 3,70 |

*Napriek čo najstarostlivejšej kontrole nemôžeme vylúčiť chyby a nepreberáme žiadnu záruku za zahrnuté údaje.*