HK EPMT

Motor Geroller EPMT

Vlastnosti

Prípojka	Prípojky oleja: A + B = G 3/4"; únikový olej = G 1/4"
Vyhotovenie	standardna različica Type "C" with standard seal Four hole flange bolt circle 160 Hriadel Ø 40mm, dĺžka 79mm
Vstupný a spätný tlak s vedením únikového oleja max.	210 bar

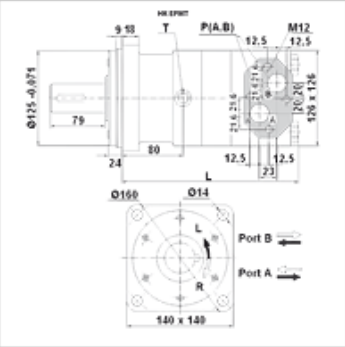

Poznámka

Odporúča sa všeobecné pripojenie vedenia únikového oleja!

Výrobok

Označenie	Prietok max. (L/min)	Hltnosť (cc)	Otáčky min. (rpm)	Otáčky max. (rpm)	Krútiaci moment max. (N-m)	Spád tlaku max. (bar)	Pmax. at 0-100 rpm (bar)	Pmax. at 100-300 rpm (bar)	Pmax. at 300 rpm (bar)	D (mm)	Hmot-nosť (kg)
HK EPMT 160 C	100	161,1	10	625	470	200	75	40	20	190	20,0
HK EPMT 200 C	125	201,4	10	625	590	200	75	40	20	195	22,5
HK EPMT 250 C	125	251,8	10	500	730	200	75	40	20	201	21,5
HK EPMT 315 C	125	326,3	10	380	950	200	75	40	20	211	22,0
HK EPMT 400 C	125	410,9	10	305	1080	180	75	40	20	221	23,0
HK EPMT 500 C	125	523,6	10	240	1220	160	75	40	-	235	24,0

max. pressure on shaft seal (without leak oil line) or pressure in leak oil line – Hodnoty pre točivý moment a spád tlaku platia pre trvalú prevádzku – pmax. = max. tlak

Príslušenstvo

HK V0 590	Nárazový ventil

Náhradné diely

HK EP DS	Tesniaca súprava pre hydraulický planétový motor