HK IHV REPKIT

Súprava pre opravy vakových zásobníkov

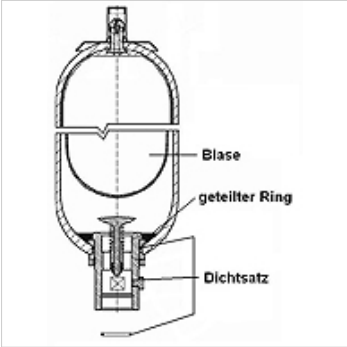

Poznámka

Opravy na tlakových zásobníkoch môžu vykonávať len poučení odborní pracovníci! Dodržte prosím priložený návod na opravy.

Popis

pre vakové zásobníky IHV
pozostávajúce z náhradného vaku, tesniacej súpravy a rozdeleného krúžku

Výrobok

Označenie	pre bublinovú pamäť	Náhradná bublina	Hmotnosť (kg)
HK IHV 1.0 REPKIT	HK IHV 1,0 litra	Vak 1,0 litra NBR, Ø22 mm 7/8"-14UNF	0,5
HK IHV 1.6 REPKIT	HK IHV 1,6 ltr	Bladder 1.6 litre NBR, Ø16 mm 5/8"-14UNF	0,6
HK IHV 2.5 REPKIT	HK IHV 2,5 litra	Vak 2,5 litra NBR, Ø22 mm 7/8"-14UNF	0,7
HK IHV 4.0 REPKIT	HK IHV 4,0 litra	Vak 4,0 litra NBR, Ø22 mm 7/8"-14UNF	1,0
HK IHV 5.0 REPKIT	HK IHV 5,0 litra	Vak 5,0 litra NBR, Ø22 mm 7/8"-14UNF	1,2
HK IHV 6.0 REPKIT	HK IHV 6,0 litra	Vak 6,0 litra NBR, Ø22 mm 7/8"-14UNF	1,5
HK IHV 10.0 REPKIT	HK IHV 10,0 litra	Vak 10,0 litra NBR, Ø22 mm 7/8"-14UNF	1,5
HK IHV 10K2 REPKIT	HK IHV 10,0 litra K2	Vak 10,0 litra K2 NBR, Ø22 mm 7/8"-14UNF	1,7
HK IHV 12.0 REPKIT	HK IHV 12,0 litra	Vak 12,0 litra NBR, Ø22 mm 7/8"-14UNF	2,0
HK IHV 20.0 REPKIT	HK IHV 20,0 litra	Vak 20,0 litra NBR, Ø22 mm 7/8"-14UNF	2,3

tvorí náhradný diel pre nasledujúce produkty

HK IHV	Bublinová pamäť