HK JPR3
Spätný ventil

Vlastnosti

Vyhotovenie	Ventil vloženej dosky
Prevádzkový tlak	max. 350 bar
Objemový prietok	max. 250 l/min
Prípojka	ISO/Cetop 08 MV25



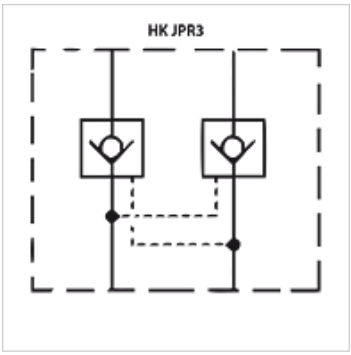

Popis

Medzidoskový ventil na vytvorenie výškových zreťazení s ventilmi ISO/Cetop 08 MV25

Pokyny pre objednanie

Ďalšie medzidoskové ventily na vyžiadanie

Výrobok

Označenie	pôsobí v kanáli	Vyhotovenie	Výška dosky (mm)	Hmotnosť (kg)
HK JPR 312	A + B	blokovateľné uvoľňovací pomer 1: 17,1	80	9,9
HK JPR 313	A:	blokovateľné uvoľňovací pomer 1: 17,1	80	9,9
HK JPR 314	B	blokovateľné uvoľňovací pomer 1: 17,1	80	9,9

Napriek čo najstarostlivejšej kontrole nemôžeme vylúčiť chyby a nepreberáme žiadnu záruku za zahrnuté údaje.