WA VC

Pripojovací diel ... VC, temperovaná liatina

Vlastnosti

Oblasť použitia	Pripojovacia armatúra pre kovové hadice
Prípojka 1	palcový vonkajší závit kónický
Tvar tesnenia 1	tesniaci na kužeľ
Norma	DIN EN 10226 / ISO 7-1
Použitie	spájkované vyhotovenie odolné voči teplote do 200 ° C
Vyhotovenie	priame
Vyhotovenie	3-dielna nákrutka
Materiál	Temperovaná liatina



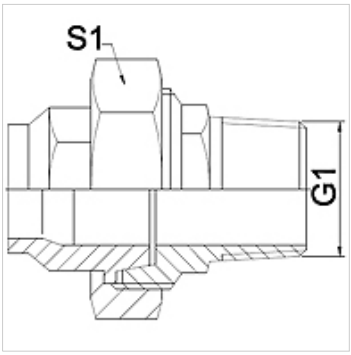

Poznámka

Uvedené otvory kľúča sú orientačnými hodnotami!

The specified working pressure PN(bar) relates to the working temperature of -20 °C to 120 °C. At working temperature of 120 °C to 200 °C the working pressure PN (bar) reduces to 22,7 bar.

Pokyny pre objednanie

Iné vyhotovenia na vyžiadanie

Výrobok

Označenie	DN	PN (bar)	G1	S1 (mm)
WA 006 VC	6	25	R 1/4"	28,0
WA 010 VC	10	25	R 3/8"	32,0
WA 013 VC	13	25	R 1/2"	39,0
WA 020 VC	20	25	R 3/4"	48,0
WA 025 VC	25	25	R 1"	55,0
WA 032 VC	32	25	R 1.1/4"	67,0
WA 040 VC	40	25	R 1.1/2"	74,0
WA 050 VC	50	25	R 2"	90,0

Varianty produktu

WA VC RG	Pripojovací diel ... VC, červený bronz, Červený bronz
WA VC VA	Pripojovací diel ... VC, VA, Ušľachtilá oceľ