WA AOS VA

Pripojovací diel ... AOS, VA

Vlastnosti

Oblasť použitia	Pripojovacia armatúra pre kovové hadice
Prípojka 1	metrický závit pre matice
Tvar tesnenia 1	Vonkajší kužeľ 24° s O-krúžkom
Norma	DIN 3865 ISO 8434-1
Skratka	DKOS
Vyhotovenie	priame
Konštrukčný rad	ťažká
Materiál	Ušľachtilá oceľ



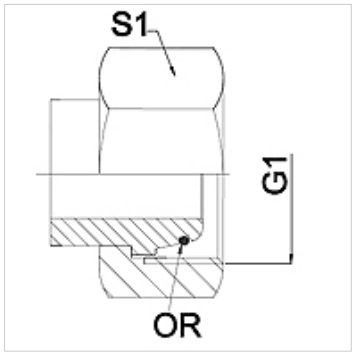

Poznámka

Uvedené otvory kľúča sú orientačnými hodnotami!

Pokyny pre objednanie

Iné vyhotovenia na vyžiadanie

Výrobok

Označenie	DN	PN (bar)	G1	Konštrukčný rad	S1 (mm)
WA 004 AOS VA	4	630	M 16 x 1,5	8S	19,0
WA 006 AOS VA	6	630	M 18 x 1,5	10 S	22,0
WA 008 AOS VA	8	630	M 20 x 1,5	12 S	24,0
WA 010 AOS VA	10	630	M 22 x 1,5	14 S	27,0
WA 013 AOS VA	13	400	M 24 x 1,5	16 S	30,0
WA 016 AOS VA	16	400	M 30 x 2	20 S	36,0
WA 020 AOS VA	20	400	M 36 x 2	25 S	46,0
WA 025 AOS VA	25	250	M 42 x 2	30 S	50,0
WA 032 AOS VA	32	250	M 52 x 2	38 S	60,0

Varianty produktu

WA AOS	Pripojovací diel ... AOS, oceľ, Oceľ (zváracia)

Napriek čo najstarostlivejšej kontrole nemôžeme vylúčiť chyby a nepreberáme žiadnu záruku za zahrnuté údaje.