# RSE W

Piestové tesnenie, RSE-W

## Vlastnosti

| | |
|---|---|
| **Konštrukcia** | Drážkový krúžok piestu |
| **Prevádzkový tlak** | do 400 bar |
| **Rýchlosť kĺzania max.** | 0,5 m/s |
| **Teplota min.** | -30 °C |
| **Teplota max.** | 80 °C |
| **Médiá** | Minerálne oleje |
| **Montáž** | na jednodielnych piestoch |
| **Materiál** | (1) Vodiaci krúžok: Acetátová živica<br>(2) Tesnenie: PUR |
| **Použitie** | Hydraulika |




Toleranz / Tolerance

| D | d | L | G | F | R | Q |
|---|---|---|---|---|---|---|
| H10/ e8 | +0,1 0 | +0,2 0 | ±0,1 | +0,20 +0,10 | 0 -0,05 | ±0,10 |

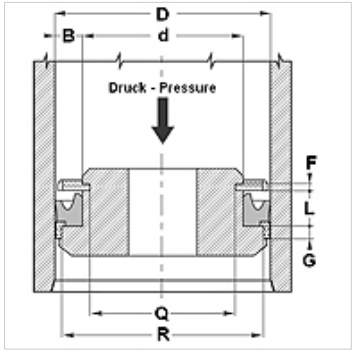


## Popis

Vysoká a odolnosť voči oteru
Dobrá tesnosť.
Jednoduché riešenie.

## Pokyny pre objednanie

Tesnenia s priemerom 20 až 510 mm môžeme vyhotoviť v krátkom čase.

## Výrobok

| Označenie | D: (mm) | d (mm) | D (mm) | G (mm) | R (mm) |
|---|---|---|---|---|---|
| **RSE 32 20-W** | 32 | 20 | 9,0 | 6,35 | 28,50 |
| **RSE 40 25-W** | 40 | 25 | 9,5 | 6,35 | 35,40 |
| **RSE 45 35-W** | 45 | 35 | 9,5 | 6,35 | 40,40 |
| **RSE 60 40-W** | 60 | 40 | 14,5 | 6,35 | 55,40 |
| **RSE 65 50-W** | 65 | 50 | 11,0 | 6,35 | 60,40 |
| **RSE 70 50-W** | 70 | 50 | 14,5 | 6,35 | 64,20 |
| **RSE 80 60-W1** | 80 | 60 | 14,5 | 6,35 | 74,15 |
| **RSE 90 70-W1** | 90 | 70 | 14,5 | 6,35 | 84,15 |
| **RSE 100 80-W** | 100 | 80 | 14,5 | 6,35 | 93,15 |

*Napriek čo najstarostlivejšej kontrole nemôžeme vylúčiť chyby a nepreberáme žiadnu záruku za zahrnuté údaje.*