RSE W-AR

Piestové tesnenie, RSE-W-AR

Vlastnosti

Konštrukcia	Drážkový krúžok piestu
Prevádzkový tlak	do 400 bar
Rýchlosť kĺzania max.	0,5 m/s
Teplota min.	-30 °C
Teplota max.	80 °C
Médiá	Minerálne oleje
Montáž	na jednodielnych piestoch
Materiál	(1) Vodiaci krúžok: Acetátová živica (2) Tesnenie: PUR (3) Seegerov poistný krúžok: Acetátová živica
Použitie	Hydraulika

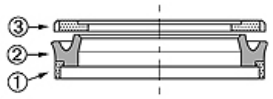

Toleranz / Tolerance

D	d	L	G	F	R	Q
H10/e8	+0,1 0	+0,2 0	±0,1	+0,20 +0,10	0 -0,05	±0,10

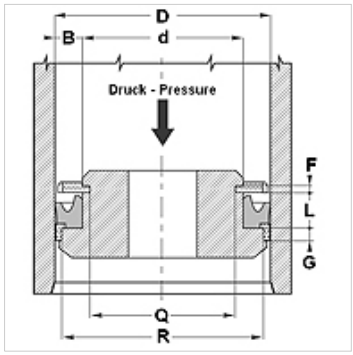

Popis

Vysoká a odolnosť voči oteru
Dobrá tesnosť.
Jednoduché riešenie.

Pokyny pre objednanie

Tesnenia s priemerom 20 až 510 mm môžeme vyhotoviť v krátkom čase.

Výrobok

Označenie	D: (mm)	d (mm)	D (mm)	G (mm)	F (mm)	R (mm)	Q (mm)
RSE 40 26-W-AR	40	26	9,4	6,35	3,1	35,40	21,60
RSE 63 45-W-AR	63	45	10,5	6,35	3,1	58,40	40,84

Napriek čo najstarostlivejšej kontrole nemôžeme vylúčiť chyby a nepreberáme žiadnu záruku za zahrnuté údaje.