HK LR BAK RA

Vodiace koliesko pre hliníkovú nádrž typ BAK RA

Vlastnosti

Materiál	Plast/Oceľ



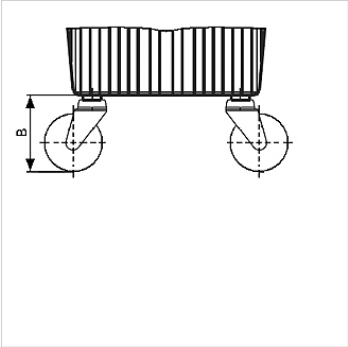

Poznámka

Na základe malých rozmerov majú sa v prípade nádrže HKBAKRA30 použiť len 2 vodiace kladky.

Výrobok

Označenie	pre veľkosť zásobníka	B (mm)	Upevnenie	Hmotnosť (kg)
HK LENKROLLE 150	HK BAK RA 30 - 70	160	M10	1,1

tvorí príslušenstvo pre nasledujúce produkty

HK BAK RA	Hydraulický zásobník BAKRA

Napriek čo najstarostlivejšej kontrole nemôžeme vylúčiť chyby a nepreberáme žiadnu záruku za zahrnuté údaje.