# HK BA 4/5 NG16

Samostatná pripojovacia doska MV 16

## Vlastnosti

| | |
|---|---|
| **Rozsah dodávky** | vrátane súpravy skrutiek (4 kusy M10 x 50 a 2 kusy M6 x 30) |
| **Materiál** | Materiál: Oceľ (350 bar) |
| **Prípojka** | ISO/Cetop 07 MV16 |



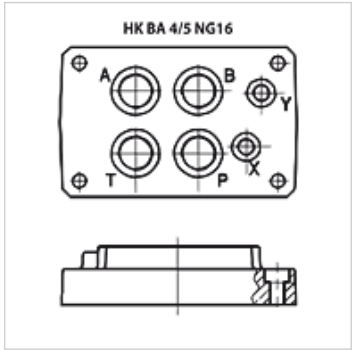


## Poznámka

Ďalšie základné dosky na vyžiadanie

## Výrobok

| Označenie | Stanice | Prípojky A + B | Prípojky P + T | Výška (mm) | Šírka (mm) | Dĺžka (mm) | Hmotnosť (kg) |
|---|---|---|---|---|---|---|---|
| **HK BA 418** | Individuálna prípojka | G 3/4"-dolu | G 3/4"-dolu | 45 | 115 | 179 | 3,5 |
| **HK BA 518** | Individuálna prípojka | G 1"-dole | G 1"-dole | 65 | 120 | 179 | 8,0 |

*Napriek čo najstarostlivejšej kontrole nemôžeme vylúčiť chyby a nepreberáme žiadnu záruku za zahrnuté údaje.*