HK PAM 014 R

Ručné čerpadlo pre zabudovanie rúr

Vlastnosti

Materiál	Plášť: Liatina, vnútorné diely z ocele



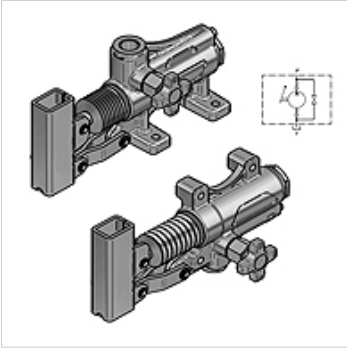

Poznámka

Tieto ventily obmedzovača tlaku musia byť nastavené pre prípad použitia.

Pokyny pre objednanie

Pozor! Priobjednajte ručnú páku HKPAM0290000!

Výrobok

Označenie	Závit	Vdh (ccm) (cc)	Vyhotovenie	p max. (bar)	Tlak (30)* (bar)	Hmotnosť (kg)
HK PAM 014 20 00	1/2-3/8" VNZ	20	s ručným vypúšťaním	350	130	2,75
HK PAM 014 20 02	1/2-3/8" VNZ	20	bez ručného vypúšťania a ventilu obmedzovača tlaku	350	130	2,70
HK PAM 014 20 04	1/2-3/8" VNZ	20	s ventilom obmedzovača tlaku	350	130	2,90
HK PAM 014 40 00	1/2-1/2" VNZ	40	s ručným vypúšťaním	280	90	3,65
HK PAM 014 40 04	1/2-1/2" VNZ	40	s ventilom obmedzovača tlaku	280	90	3,80

Vdh = Prepravovaný objem na dvojitý zdvih – Tlak (30)= vytvorený tlak pri sile rúk 30 daN so štandardnou pákou

Príslušenstvo

HK PAM Hebel	Páka pre ručné čerpadlo PAM
HK PAM Faltenbalg	Vlnovec pre ručné čerpadlo PAM

Napriek čo najstarostlivejšej kontrole nemôžeme vylúčiť chyby a nepreberáme žiadnu záruku za zahrnuté údaje.