UEM FM WR
Presuvná matica WALRING

Vlastnosti

Prípojka 1	metrický závit pre matice
Konštrukcia	Presuvná matica WALRING
Rozsah dodávky	Presuvná matica, zárezný krúžok, mäkké tesnenie
Materiál	Oceľ
Povrchová ochrana	galvanický povlak

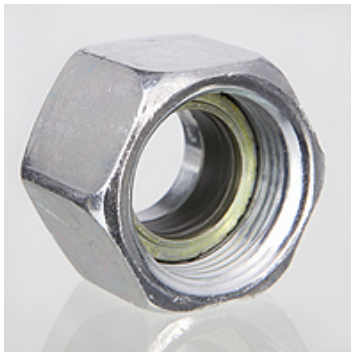

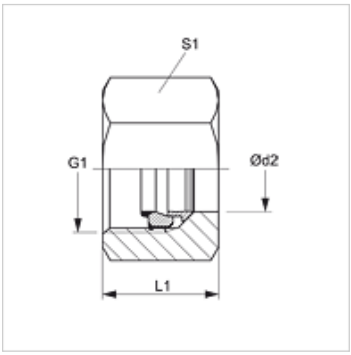

Poznámka

Pri montáži citeľný nárast sily (doraz).
Montáž UEM WR sa môže použiť len s VOM WR.

Dodatočné informácie

Šetrí náklady a je jednoduchá z hľadiska užívania vďaka jednoduchej výmene mäkkého tesnenia pri poškodení alebo opakovanej montáži.
Zabraňuje poškodeniu, pretože mäkké tesnenie sa dá natiahnuť až po úprave rúry, resp. predmontáži.

Výrobok

Označenie	Konštrukčný rad	Prevádzkový tlak	Ø d2 (mm)	G1	L1 (mm)	S1
UEM NW 04 FM L WR	D	PN 500	6	M 12 x 1,5	14,5	14
UEM NW 06 FM L WR	D	PN 500	8	M 14 x 1,5	14,5	17
UEM NW 08 FM L WR	D	PN 500	10	M 16 x 1,5	15,5	19
UEM NW 10 FM L WR	D	PN 400	12	M 18 x 1,5	15,5	22
UEM NW 13 FM L WR	D	PN 400	15	M 22 x 1,5	17,0	27
UEM NW 16 FM L WR	D	PN 400	18	M 26 x 1,5	18,0	32
UEM NW 20 FM L WR	D	PN 250	22	M 30 x 2	20,0	36
UEM NW 25 FM L WR	D	PN 250	28	M 36 x 2	21,0	41
UEM NW 32 FM L WR	D	PN 250	35	M 45 x 2	24,0	50
UEM NW 40 FM L WR	D	PN 250	42	M 52 x 2	24,0	60
UEM NW 03 FM S WR	S	PN 800	6	M 14 x 1,5	16,5	17
UEM NW 04 FM S WR	S	PN 800	8	M 16 x 1,5	16,5	19
UEM NW 06 FM S WR	S	PN 800	10	M 18 x 1,5	17,5	22
UEM NW 08 FM S WR	S	PN 630	12	M 20 x 1,5	17,5	24
UEM NW 13 FM S WR	S	PN 630	16	M 24 x 1,5	20,5	30
UEM NW 16 FM S WR	S	PN 420	20	M 30 x 2	24,0	36
UEM NW 20 FM S WR	S	PN 420	25	M 36 x 2	27,0	46
UEM NW 25 FM S WR	S	PN 420	30	M 42 x 2	29,0	50
UEM NW 32 FM S WR	S	PN 420	38	M 52 x 2	32,5	60

Konštrukčný rad: LL = Veľmi ľahká L = Ľahká S = Ťažká – Ø d2 = Vonkajší priemer rúry

Príslušenstvo

VOM WR	Predmontované hrdlá

Náhradné diely

WD WR	Mäkké tesnenie pre krúžok UEM..WR

Napriek čo najstarostlivejšej kontrole nemôžeme vylúčiť chyby a nepreberáme žiadnu záruku za zahrnuté údaje.