# OR 90° Shore NBR NO

Krúžok O, 90 SH NBR NO

## Vlastnosti

| | |
|---|---|
| **Konštrukcia** | O-krúžok |
| **Farba** | čierny |
| **Teplota min.** | -20 °C |
| **Teplota max.** | 100 °C |
| **Materiál** | NBR 85 Shore A odolný voči ozónu |



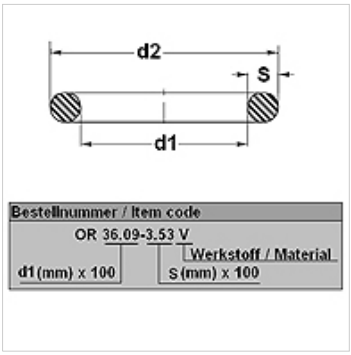


## Popis

Tvrdosť: DIN/ISO 48

Odolnosť voči ozónu: DIN 53509-1

## Výrobok

| Označenie | d1 (mm) | d2 (mm) | s (mm) |
|---|---|---|---|
| **OR 18-2.5 NO** | 18,00 | 23,00 | 2,50 |
| **OR 4-1.5 NO** | 4,00 | 7,00 | 1,50 |
| **OR 6-1.5 NO** | 6,00 | 9,00 | 1,50 |
| **OR 7.5-1.5 NO** | 7,50 | 10,50 | 1,50 |
| **OR 9-1.5 NO** | 9,00 | 12,00 | 1,50 |
| **OR 10-1.5 NO** | 10,00 | 13,00 | 1,50 |
| **OR 10-2 NO** | 10,00 | 14,00 | 2,00 |
| **OR 12-2 NO** | 12,00 | 16,00 | 2,00 |
| **OR 13-2 NO** | 13,00 | 17,00 | 2,00 |
| **OR 15-2 NO** | 15,00 | 19,00 | 2,00 |
| **OR 16-2.5 NO** | 16,00 | 21,00 | 2,50 |
| **OR 17.5-2.5 NO** | 17,50 | 23,50 | 2,50 |
| **OR 19-1.5 NO** | 19,00 | 22,00 | 1,50 |
| **OR 20-2 NO** | 20,00 | 24,00 | 2,00 |
| **OR 20-2.5 NO** | 20,00 | 25,00 | 2,50 |
| **OR 22-2.5 NO** | 22,00 | 27,00 | 2,50 |
| **OR 25-1.5 NO** | 25,00 | 28,00 | 1,50 |
| **OR 25-2.5 NO** | 25,00 | 30,00 | 2,50 |
| **OR 26-2 NO** | 26,00 | 30,00 | 2,00 |
| **OR 27-2.5 NO** | 27,00 | 33,00 | 2,50 |
| **OR 32-2.5 NO** | 32,00 | 37,00 | 2,50 |
| **OR 33-2.5 NO** | 33,00 | 38,00 | 2,50 |
| **OR 38-2.5 NO** | 38,00 | 43,00 | 2,50 |

*Napriek čo najstarostlivejšej kontrole nemôžeme vylúčiť chyby a nepreberáme žiadnu záruku za zahrnuté údaje.*