PA 500 A 90 A

Armatúra k nalisovaniu, DKM uhol 90°

Vlastnosti

Oblasť použitia	Armatúra k nalisovaniu pre hadice HD 500
Prípojka 1	metrický závit pre matice
Tvar tesnenia 1	Tesniaca hlava 60°
Skratka	DKM
Norma	DIN 3863
Zapojenie	bez ochrany proti vytrhnutiu
Rozsah dodávky	Vsuvka k nalisovaniu + objímka k nalisovaniu
Materiál	Oceľ
Povrchová ochrana	galvanický povlak



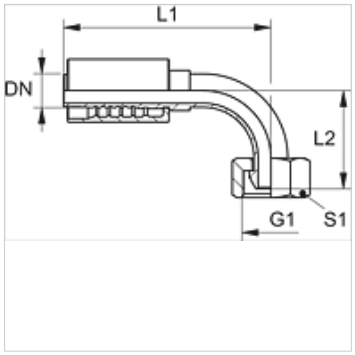

Výrobok

Označenie	DN	Rozmer	Clo	Prevádzkový tlak	G1	L1 (mm)	L2 (mm)	S1
PA 532 A 90 A	31	20	1.1/4"	WP 63 bar	M 45 x 1,5	112,5	81,0	50
PA 540 A 90 A	38	24	1.1/2"	WP 63 bar	M 52 x 1,5	125,5	92,0	60
PA 550 A 90 A	51	32	2"	WP 40 bar	M 65 x 2	142,0	116,0	75

Napriek čo najstarostlivejšej kontrole nemôžeme vylúčiť chyby a nepreberáme žiadnu záruku za zahrnuté údaje.