HK SU 3
Vysunuté ložisko

Vlastnosti

Použitie	pre európske štandardné zubové čerpadlo BG3



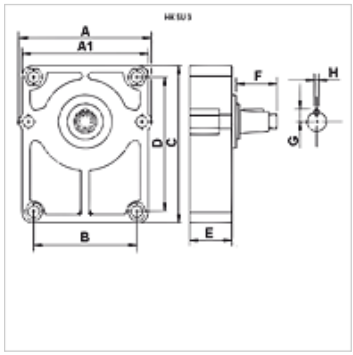

Popis

Vysunuté ložiská sa používajú pre zubové čerpadlá, ktoré poháňajú napr. klinové remene alebo reťaze, a tým sú vystavené vyššiemu radiálnemu zaťaženiu.
Pre spojenie medzi čerpadlom a vysunutým ložiskom je potrebný príslušný náboj spojky. (Objednajte ho prosím zvlášť!)
Pre mazanie odporúčame tuk podľa DIN 51502
Prípojka len pre Európske štandardné čerpadlo.

Výrobok

Označenie	pre čerpadlo	A: (mm)	A1 (mm)	B (mm)	C (mm)	D: (mm)	E (mm)	F (mm)	G (mm)	V (mm)	Náboj	Hriadeľ	Hmotnosť (kg)
HK SU 3 C	BG 3 Európsky štandard	124,5	120,0	98,2	150	128	52	48,0	12,0	8	HK BF 3	valcové Ø 24	2,20
HK SU 3 D	BG 3 Európsky štandard	124,5	120,0	98,2	150	128	52	43,0	12,0	4	HK BF 3	kónický hriadeľ 1:8	2,20

Náboj = potrebný náboj spojky – BG2 / BG3 - Európske štandardné čerpadlo

Príslušenstvo

HK BF	Coupling hub

Napriek čo najstarostlivejšej kontrole nemôžeme vylúčiť chyby a nepreberáme žiadnu záruku za zahrnuté údaje.