HK B3/B5 400/690V IE2

Elektromotor B3/B5 400/690V IE2

Vlastnosti

Vyhotovenie	Typ konštrukcie B3/B5 Nohy demontovateľné Nohy pevné (od HK160M4 ***)
Krytie	IP 55
Teplota okolia	-20 °C až +40 °C
Materiál	Plášť: Hliník Plášť: Sivá zliatina (od HK160M4B354-6IE2)



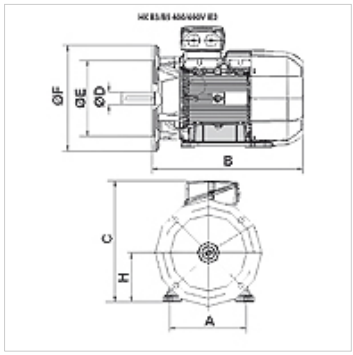

Popis

Motory s kotvou nakrátko s vlastným chladením s úsporou energie
High Efficiency IE2 - IEC60034-30:2008
Menovité napätie 400/690V 50Hz, 460V 60Hz; 4-pólové
Tolerancia napätia +- 5%
od a vrátane 11kW tepelná ochrana (termistor PTC)

Výrobok

Označenie	n 50 Hz (rpm)	n 60 Hz (rpm)	P 50 Hz (kW)	P 60 Hz (kW)	I 50 Hz (A)	LF 50 Hz	A: (mm)	V (mm)	B (mm)	C (mm)	Ø D hriadeľa (mm)	Ø E (mm)	Ø F (mm)	η (IE2) %	Hmotnosť (kg)
HK 112M4 B35 4-6 IE2	1460	1760	4,00	4,60	8,20	0,81	190	112	375	302	28	180	250	85,5	29,0
HK 132SB4 B35 4-6 IE2	1460	1760	5,50	6,30	11,20	0,80	216	132	390	342	38	230	300	87,7	42,0

P 50 Hz = nominal output at 400 V/50 Hz – P 60 Hz = menovitý výkon 400 V/60 Hz – n 50 Hz = menovité otáčky pri 400 V/50 Hz – n 60 Hz = menovité otáčky pri 400 V/60 Hz – I 50 Hz = Menovitý prúd pri 400 V/50 Hz – LF 50 Hz = Účinník cos phi pri 50 Hz – η (IE2) = Účinnosť podľa IE2 v % (pri plnom zaťažení)

Napriek čo najstarostlivejšej kontrole nemôžeme vylúčiť chyby a nepreberáme žiadnu záruku za zahrnuté údaje.