TW-TUEG VA

Cisternová armatúra, ušľachtilá oceľ

Vlastnosti

Oblasť použitia	Cisternové vozy
Prípojka 1	Hadicová prípojka
Prípojka 2	Závit pre matice BSP
Tvar tesnenia 2	s plochým tesnením
Konštrukcia	s poistným nákružkom
Norma	DIN EN 14 420-5
Rozsah dodávky	s plochým tesnením z PTFE
Materiál	Ušľachtilá oceľ



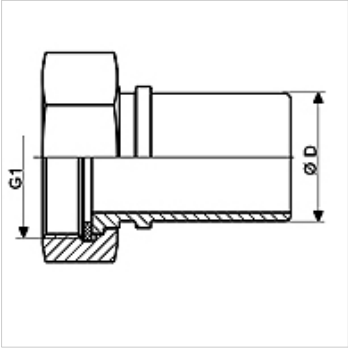

Výrobok

Označenie	DN*	Ø D (mm)	G1	max. prevádzkový tlak (bar)
TW-TUEG 12 13 VA	13	13,4	G 1/2" -14	16
TW-TUEG 34 19 VA	19	19,4	G 3/4" -14	16
TW-TUEG 10 25 VA	25	25,4	G 1" -11	16
TW-TUEG 114 32 VA	32	32,4	G 1,1/4" -11	16
TW-TUEG 112 38 VA	38	38,4	G 1,1/2" -11	16
TW-TUEG 20 50 VA	50	50,4	G 2" -11	16
TW-TUEG 212 63 VA	63	63,4	G 2,1/2" -11	16
TW-TUEG 30 75 VA	75	75,4	G 3" -11	16
TW-TUEG 40 100 VA	100	100,4	G 4" -11	16

DN = menovitý priemer, menovitá šírka

Varianty produktu

TW-TUEG MG	Cisternová armatúra, mosadz, Mosadz

Príslušenstvo

KS AL	Upínacia miska, hliník
KS FIX AL	Upínacia miska pre kolíkovanie, hliník

tvorí príslušenstvo pre nasledujúce produkty

TW	Hadica pre cisternové vozy
TW OW	Hadica pre cisternové vozy bez závitovky

Napriek čo najstarostlivejšej kontrole nemôžeme vylúčiť chyby a nepreberáme žiadnu záruku za zahrnuté údaje.