PA 800 SF6 90

Armatúra k nalisovaniu, SFS uhol 90°

Vlastnosti

Oblasť použitia	Armatúra k nalisovaniu pre hadice HD 800
Prípojka 1	Prírubová prípojka SAE 6000 PSI
Tvar tesnenia 1	s plochým tesnením s O-krúžkom SF
Norma	SAE J518 ISO 6162-2
Skratka	SFS
Zapojenie	s ochranou proti vytrhnutiu (Interlock)
Rozsah dodávky	Vsuvka k nalisovaniu + objímka k nalisovaniu
Materiál	Oceľ
Povrchová ochrana	galvanický povlak



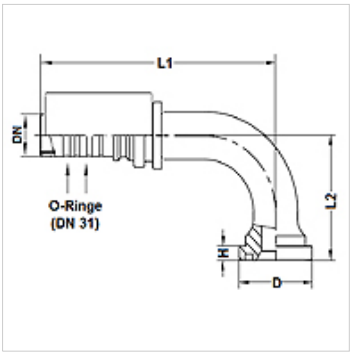

Poznámka

Pre zlepšené utesnenie sa armatúra vo veľkosti 20 [DN31] spracováva s 2 O-krúžkami 27,3 mm x 2,4 mm (materiál: EPDM). Dosiahne sa tým tesnosť hadicového/armatúrového spojenia so stupňom netesnosti 0.

Výrobok

Označenie	DN	Rozmer	Clo	Veľkosť príruby	D: (mm)	V (mm)	L1 (mm)	L2 (mm)	Prevádzkový tlak (bar)
PA 820 SF6 90	19	12	3/4"	3/4"	41,3	8,8	124,8	59,0	500,0
PA 820 SF6 25 90	19	12	3/4"	1"	47,6	9,6	139,8	71,0	500,0
PA 825 SF6 90	25	16	1"	1"	47,6	9,6	155,6	71,0	500,0
PA 825 SF6 32 90	25	16	1"	1.1/4"	54,0	10,4	174,7	89,0	500,0
PA 832 SF6 90	31	20	1.1/4"	1.1/4"	54,0	10,4	185,0	89,0	500,0

Napriek čo najstarostlivejšej kontrole nemôžeme vylúčiť chyby a nepreberáme žiadnu záruku za zahrnuté údaje.