HK HM BMS
Motor Geroller BMS CN

Vlastnosti

Prípojka	Prípojky oleja: A + B = G 1/2"; únikový olej = G 1/4"
Vyhotovenie	Economy variant always connect drain line Four hole flange bolt circle 106,4 Hriadel Ø 32mm
Vstupný a spätný tlak s vedením únikového oleja max.	210 bar



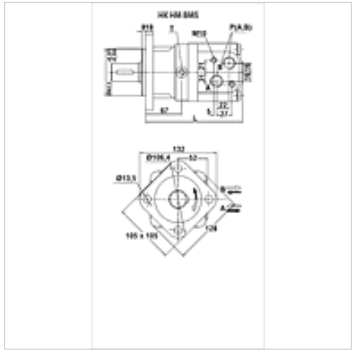

Poznámka

Odporúča sa všeobecné pripojenie vedenia únikového oleja!

Výrobok

Označenie	Prietok max.	Hltnosť	Otáčky min.	Otáčky max.	Krútiaci moment max.	Spád tlaku max.	Pmax. at 0-100 rpm	Pmax. at 100-300 rpm	Pmax. at 300 rpm	D	Hmot-nosť
	(L/min)	(cc)	(rpm)	(rpm)	(N-m)	(bar)	(bar)	(bar)	(bar)	(mm)	(kg)
HK HM BMS 080	65	80,5	10	810	194	175	100	50	20	167	9,8
HK HM BMS 100	75	100,5	10	750	242	175	100	50	20	170	10,0
HK HM BMS 125	75	126,3	8	600	303	175	100	50	20	175	10,3
HK HM BMS 160	75	160,8	8	470	358	160	100	50	20	181	10,7
HK HM BMS 200	75	200,9	8	375	438	160	100	50	20	188	11,1
HK HM BMS 250	75	252,6	8	300	440	125	100	50	-	197	11,6
HK HM BMS 315	75	321,5	8	240	530	125	100	50	-	208	12,3
HK HM BMS 400	75	401,9	8	180	562	100	100	50	-	222	13,2

max. pressure on shaft seal (without leak oil line) or pressure in leak oil line – Hodnoty pre točivý moment a spád tlaku platia pre trvalú prevádzku – pmax. = max. tlak

Príslušenstvo

HK V0 590	Nárazový ventil

Náhradné diely

HK HM BM DS	Tesniaca súprava pre hydraulický planétový motor CN