HK HM BMT
Motor Geroller BMT CN

Vlastnosti

Prípojka	Prípojky oleja: A + B = G 3/4"; únikový olej = G 1/4"
Vyhotovenie	Economy variant / short shaft always connect drain line Four hole flange bolt circle 160 Hriadeľ Ø 40mm, dĺžka 60mm
Vstupný a spätný tlak s vedením únikového oleja max.	210 bar



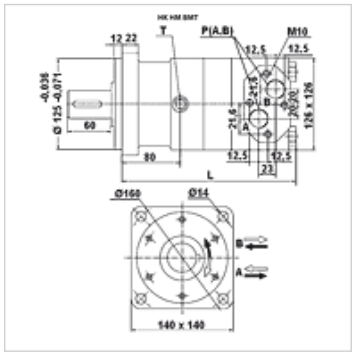

Poznámka

Odporúča sa všeobecné pripojenie vedenia únikového oleja!

Výrobok

Označenie	Prietok max.	Hltnosť	Otáčky min.	Otáčky max.	Krútiaci moment max.	Spád tlaku max.	Pmax. at 0-100 rpm	Pmax. at 100-300 rpm	Pmax. at 300 rpm	D	Hmot-nosť
	(L/min)	(cc)	(rpm)	(rpm)	(N-m)	(bar)	(bar)	(bar)	(bar)	(mm)	(kg)
HK HM BMT 160	100	158,8	10	625	450	200	75	40	20	210	20,3
HK HM BMT 200	125	200,8	10	625	560	200	75	40	20	215	20,8
HK HM BMT 250	125	252,2	10	500	710	200	75	40	20	220	21,4
HK HM BMT 315	125	317,5	10	280	900	200	75	40	20	227	22,4
HK HM BMT 400	125	401,6	10	305	1000	180	75	40	20	236	23,0
HK HM BMT 500	125	535,5	10	240	1120	160	75	40	-	255	24,0

max. pressure on shaft seal (without leak oil line) or pressure in leak oil line – Hodnoty pre točivý moment a spád tlaku platia pre trvalú prevádzku – pmax. = max. tlak

Príslušenstvo

HK V0 590	Nárazový ventil

Náhradné diely

HK HM BM DS	Tesniaca súprava pre hydraulický planétový motor CN

Napriek čo najstarostlivejšej kontrole nemôžeme vylúčiť chyby a nepreberáme žiadnu záruku za zahrnuté údaje.