# WFG HJOF (3000 PSI)

Prírubový adaptér SAE ORFS uhol 90°

## Vlastnosti

| | |
|---|---|
| **Rad tlakov** | 3000 psi |
| **Vyhotovenie** | Uhol 90° |
| **Konštrukcia** | Príruba s vonkajším závitom SAE |
| **Rozsah dodávky** | iba príruba |
| **Materiál** | Oceľ |
| **Povrchová ochrana** | galvanický povlak |



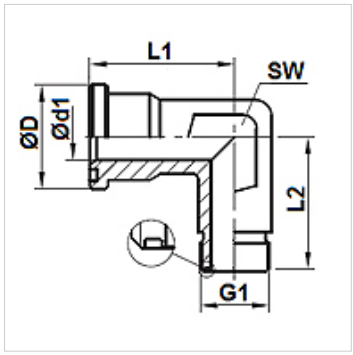


## Výrobok

| Označenie | Tlak PB (bar) | Veľkosť | G1 | Ø D (mm) | Ø d1 (mm) | L1 (mm) | L2 (mm) | SW (mm) |
|---|---|---|---|---|---|---|---|---|
| **WFG 3002 HJOF 12** | 350 | 3/4" | 1,3/16" -12 UN | 38,3 | 15,5 | 42,0 | 45,0 | 30 |
| **WFG 3003 HJOF 16** | 315 | 1" | 1,7/16" -12 UN | 44,7 | 20,5 | 45,0 | 50,0 | 36 |
| **WFG 3004 HJOF 20** | 250 | 1.1/4" | 1.11/16" -12 UN | 51,0 | 26,0 | 50,0 | 59,0 | 41 |
| **WFG 3005 HJOF 24** | 200 | 1.1/2" | 2" -12 UN | 60,5 | 32,0 | 55,0 | 64,0 | 50 |

*Napriek čo najstarostlivejšej kontrole nemôžeme vylúčiť chyby a nepreberáme žiadnu záruku za zahrnuté údaje.*