FI BL FP
Vetracie filtre nádrží

HANSA FLEX

Vlastnosti

Vyhotovenie	Upevnenie príruby na zásobníku, s plniacim sitom Typ FI BL 080 F P10 003 uzamykateľný
Teplota min.	-25 °C
Teplota max.	100 °C
Materiál	Chrómovaná oceľ, tesnenie korok
Filter material	anorganický



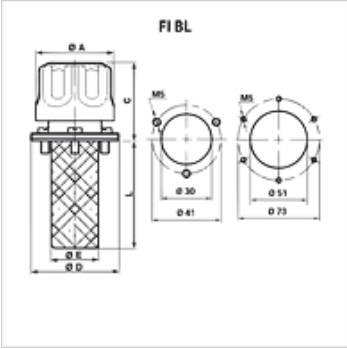

Výrobok

Označenie	Jemnosť filtra (µm)	Množstvo vzduchu (L/min)	B (mm)	Upevnenie	C (mm)	D (mm)	Rozstupová kružnica (mm)	Ø A (mm)	Ø D (mm)	Ø E (mm)	Otvor zásobníka	Hmotnosť (kg)
FI BL 046 F P03 002	3	150	110	3 x M5	46	64,0	41	46,00	52	28	30 mm	0,10
FI BL 046 F P10 002	10	200	110	3 x M5	46	64,0	41	46,00	52	28	30 mm	0,10
FI BL 080 F P03 080	3	450	141	6 x M5	61	80,0	73	80,00	83	50	51 mm	0,33
FI BL 080 F P03 150	3	450	211	6 x M5	61	150,0	73	80,00	83	50	51 mm	0,33
FI BL 080 F P10 003	10	550	141	6 x M5	61	80,0	73	80,00	83	50	51 mm	0,33
FI BL 080 F P10 080	10	550	141	6 x M5	61	80,0	73	80,00	83	50	51 mm	0,33
FI BL 080 F P10 150	10	550	211	6 x M5	61	150,0	73	80,00	83	50	51 mm	0,33

Príslušenstvo

FI BL SS	Ochrana proti striekaniu pre vetracie filtre nádrží

Napriek čo najstarostlivejšej kontrole nemôžeme vylúčiť chyby a nepreberáme žiadnu záruku za zahrnuté údaje.