K-ELEKTRO-KABELAUFROLL POLY

Electrical cable reel (polypropylene) easy mounting on the wall or ceiling

HANSA-FLEX

Vlastnosti

Druh kábla	HO5VV-F
Intenzita prúdu	Max. 10 A
Prípojka	SchuKo plug
pre napätie	230 V, 50 Hz
Príkon	Max. 1000 W (fully wound), max. 2000 W (fully unwound)
Uhol natočenia	180°



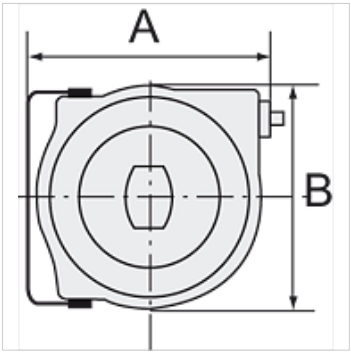

Poznámka

Ďalšie údaje na vyžiadanie.

Popis

High-quality, polypropylene housing. Includes a thermal circuit breaker. In case of overloading, a thermal overload protective circuit cuts off the electrical power supply automatically.

Výrobok

Označenie	A: (mm)	B (mm)	Dĺžka (m)
K- 07 10 03 48	335,0	290,0	15

Napriek čo najstarostlivejšej kontrole nemôžeme vylúčiť chyby a nepreberáme žiadnu záruku za zahrnuté údaje.