K-SCHL-AUFROLLER WASSER

Hose reels for water

Vlastnosti

Materiál hadice	Braided PVC
Prevádzkový tlak	Max. 9 bar
Prevádzková teplota	+5 °C to +60 °C
Uhol natočenia	300°



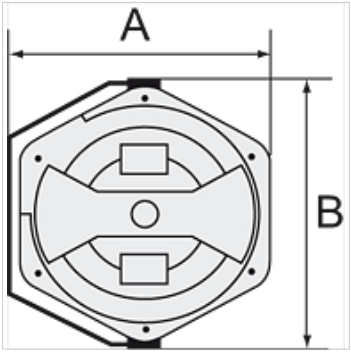

Poznámka

Ďalšie údaje na vyžiadanie.

Popis

For easy mounting on the wall or ceiling. Closed, rugged, impact-resistant housing made of POM, supply/outlet R 1/4 male thread and lightweight, hard-wearing, braided PVC hose. Incl. 2 m feeder hose.

Výrobok

Označenie	Rozmer hadice	A: (mm)	B (mm)	Dĺžka hadice (m)
K- 07 10 06 17	13 mm x 9,5 mm	394,5	436,0	14

Napriek čo najstarostlivejšej kontrole nemôžeme vylúčiť chyby a nepreberáme žiadnu záruku za zahrnuté údaje.