K-WV 5/2 MECHA ROLLENHEBEL M5

5/2-way valve, mechanically operated, with roller lever

Vlastnosti

Prevádzkový tlak	0 - 10 bar
Rozsah teplôt	-20 °C to +70 °C
Meranie prietočného množstva	At P1 = 8 bar, P2 = 6 bar and pressure drop Δp = 1 bar
teleso ventila	Aluminium alloy



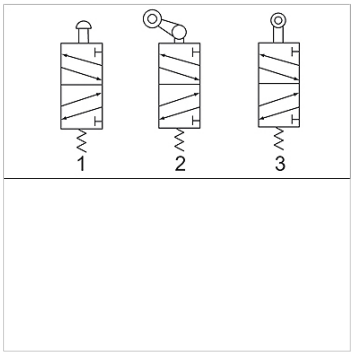

Poznámka

Ďalšie údaje na vyžiadanie.

Výrobok

Označenie	Prípojka	Pripojenie odvzdušnenia	Prietok (L/min)	Schéma zapojenia číslo
K- 07 15 03 12	G 1/8	G 1/8	450	3
K- 07 15 03 13	G 1/4	G 1/8	550	3