SKS IR AGRAR

Konektor násuvnej spojky

HANSA-FLEX

Vlastnosti

Oblasť použitia	Poľnohospodárska technika Priemysel
Prípojka 1	Vnútorný závit BSP, valcový
Tvar tesnenia 1	pre čapy k zaskrutkovaniu s tvarmi A, B a príp. tvarom E
Norma	podľa ISO 7241-1 séria A
Prevádzkový tlak	max. 250 bar
Objemový prietok	max. 240 l/min, v spojení s SKS-Agrar
Rozsah teplôt	-30 °C až +100 °C
Materiál	Oceľ
Povrchová ochrana	galvanický povlak



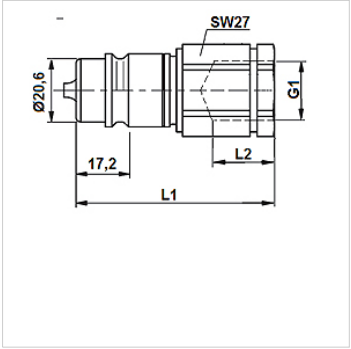

Poznámka

U normovaných závitových prípojok treba pri určovaní prevádzkového tlaku zohľadniť najvyšší dovolený prevádzkový tlak prípojky.

Popis

Následný ďalší vývoj tejto zástrčky spĺňa extrémne požiadavky praxe.

Dodatočné informácie

Spojka Agrar prekonáva požiadavky ISO 7241-1 série A a ISO 5675 pre sektor poľnohospodárstva a je nekompromisne konštruovaná na vysoký výkon. Systém Agrar - zástrčka a Agrar - objímka dosahuje maximálny prietok 240 litrov za minútu - špičková hodnota. Prevádzka výkonových traktorov a ich prívesov ako nakladacích strojov s výklopnou lopatou je teraz zabezpečená.
Objímku spojky je možné zakúpiť v dvoch rôznych dĺžkach a tým je kompatibilná s dostupnými spojkami na trhu.

Výrobok

Označenie	DN*	G1	SW (mm)	L1 (mm)	L2 (mm)	Veľkosť	SF skr.*	Hmotnosť (kg)
SKS 10 IR 3 AGRAR	10	G 3/8" -19	27	68,0	15,0	3	4	0,153
SKS 13 IR 3 AGRAR	12	G 1/2" -14	27	70,0	17,0	3	4	0,092

DN = menovitý priemer, menovitá šírka – SF spoj. = Koeficient bezpečnosti spojený

Príslušenstvo

SKS ZUBS	Ochrana proti prachu pre konektor spojky, SKS..

Napriek čo najstarostlivejšej kontrole nemôžeme vylúčiť chyby a nepreberáme žiadnu záruku za zahrnuté údaje.